型式　OSB-16G

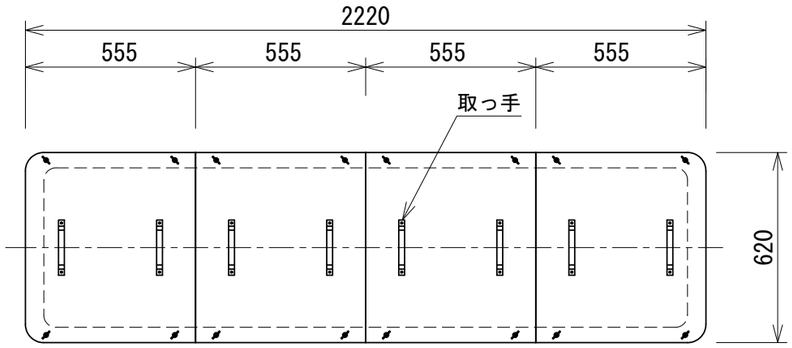


蓋設置時上面図

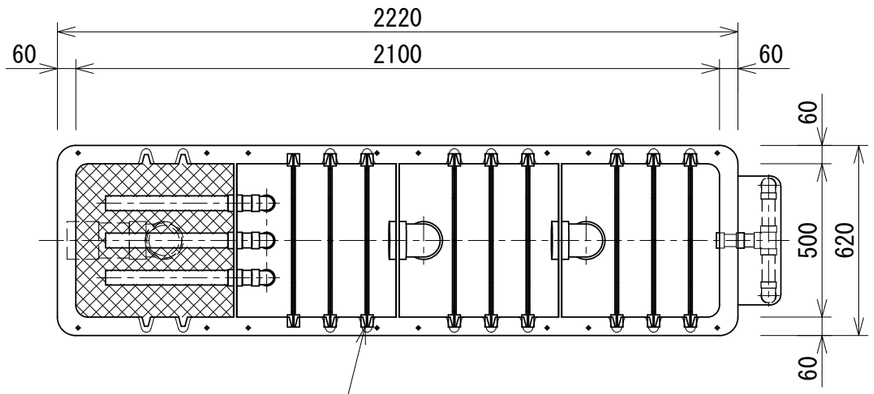


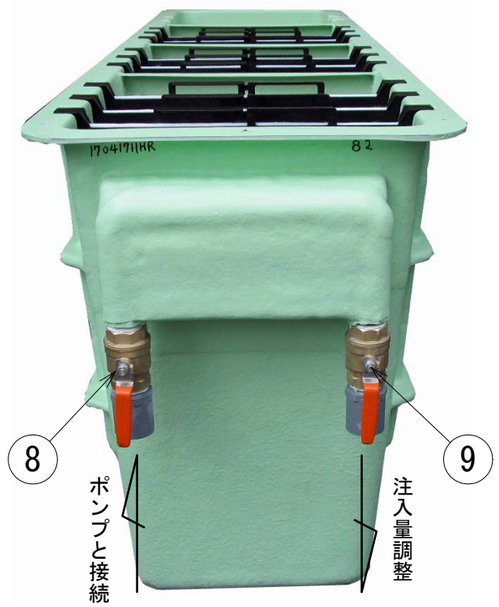


⑧にポンプを接続した場合、⑧と⑨の両方のバルブを使って、本体に流す水量を調整します。片方だけのバルブで水量を調整すると詰まりが生じる場合がありますので注意して下さい。

| 番号 | 名　　称 | 備　　考 |
|---|---|---|
| 1 | 本体 | FRP |
| 2 | ﾄﾞﾛｯﾌﾟﾊﾟｲﾌﾟ（ｴﾙﾎﾞ） | VP100 |
| 3 | 油吸着マット枠9枚 | DMソーブ　枠はＰＰ |
| 4 | 布止枠受溝 | FRP |
| 5 | 注入パイプ（入口） | VP40 |
| 6 | 排出パイプ（出口） | VP100 |
| 7 | 油吸着材 | DMチップ　１kg |
| 8 | 注入口バルブ | ポンプと接続 |
| 9 | 逃しバルブ | 注入量調整用 |
| 10 | ふくらみ止め | FRP |
| 11 | 蓋 | FRP |

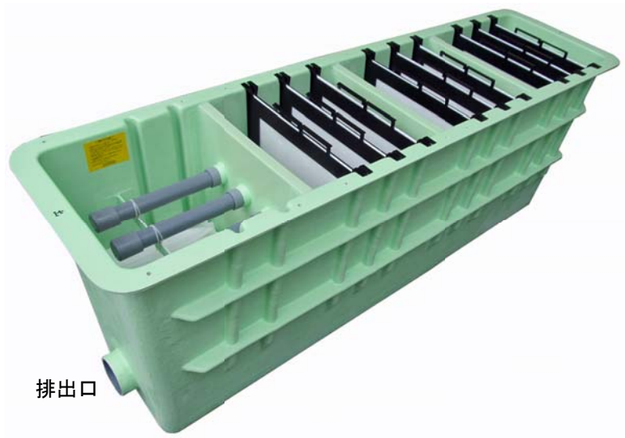


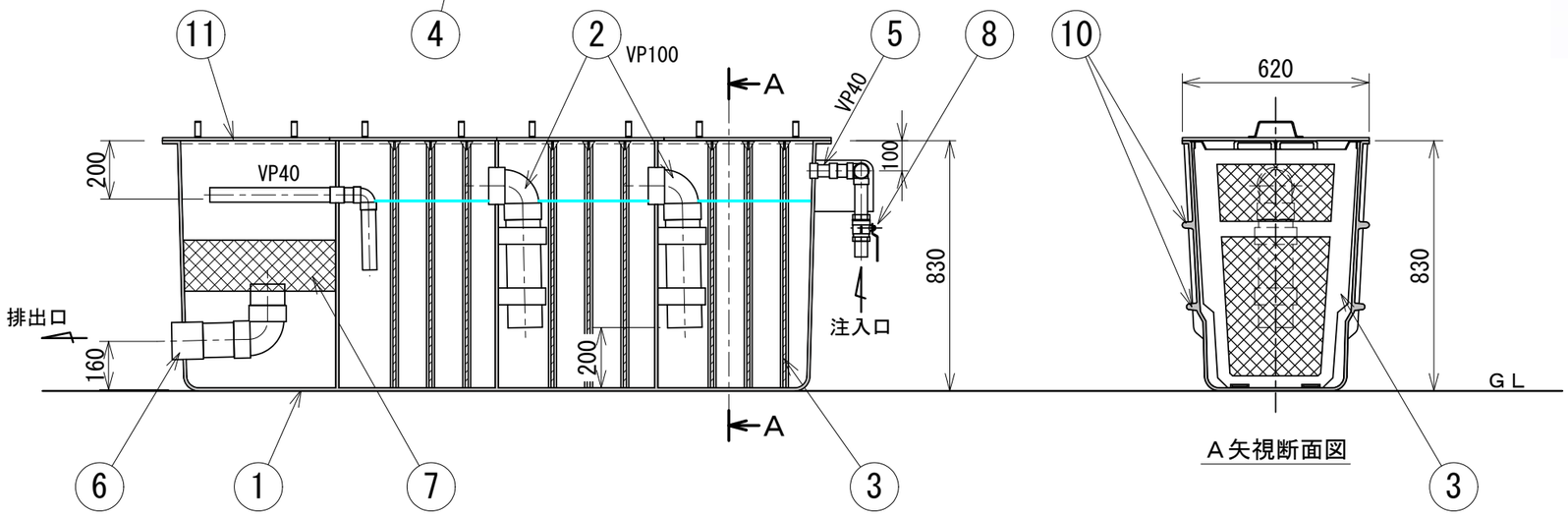





Ａ矢視断面図

ワンタッチ交換式油吸着マット枠9枚

| 版 | 年　月　日 | 署名 | 変更事項 |
|---|---|---|---|
| | | | |
| | | | |
| | | | |

| 名称 | 地上型油水分離槽（型式OSB-16G　ワンタッチ式） | | | | 尺度 | 1/20 | 用紙 | A3 | | | 整理番号 | 54 |
|---|---|---|---|---|---|---|---|---|---|---|---|---|
| 製図 | 設計 | 調査 | 承認 | 株式会社 HOZEN | 図番 | TK1711203-005 | | | | | | |
| 2024/2/18 寺尾 | | | | | | | | | | | | |